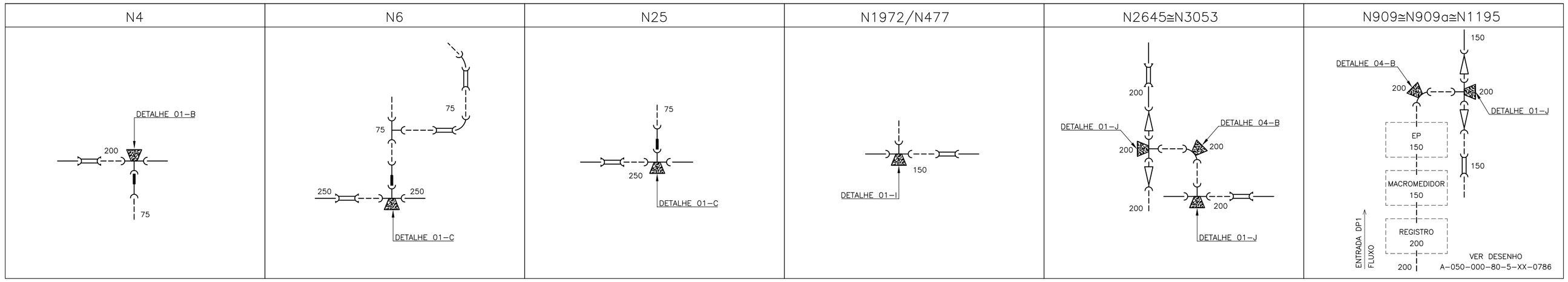

LOCAÇÃO DE BLOCO DE ANCORAGEM – DISTRITO PITOMÉTRICO 01

SEM ESCALA

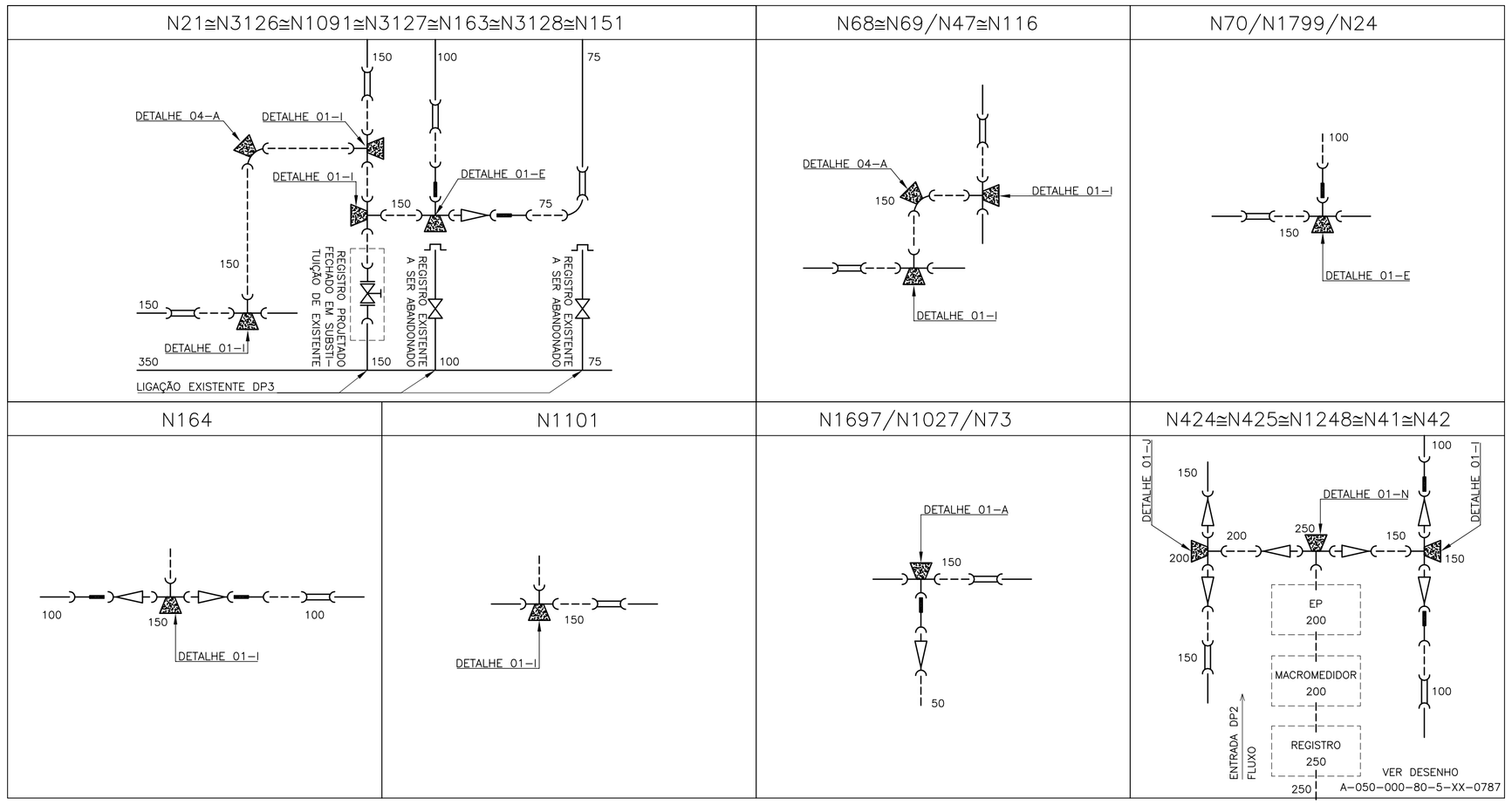

LOCAÇÃO DE BLOCO DE ANCORAGEM – DISTRITO PITOMÉTRICO 02

SEM ESCALA

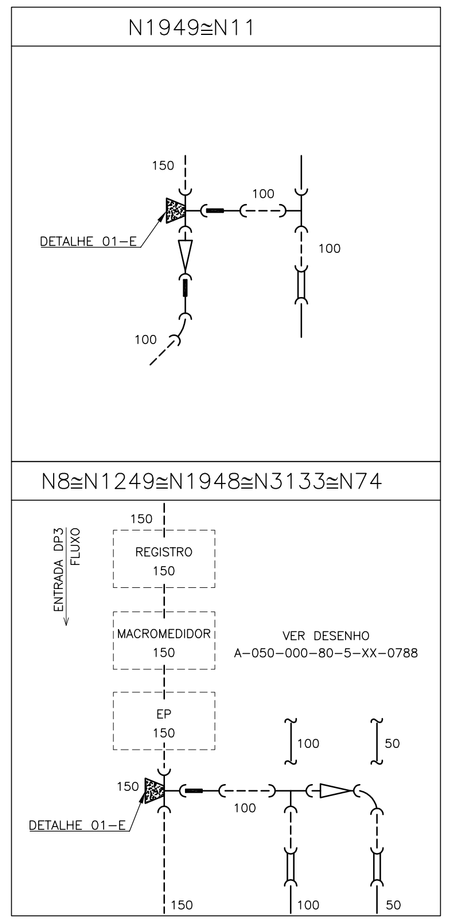

LOCAÇÃO DE BLOCO DE ANCORAGEM
DISTRITO PITOMÉTRICO 03

SEM ESCALA

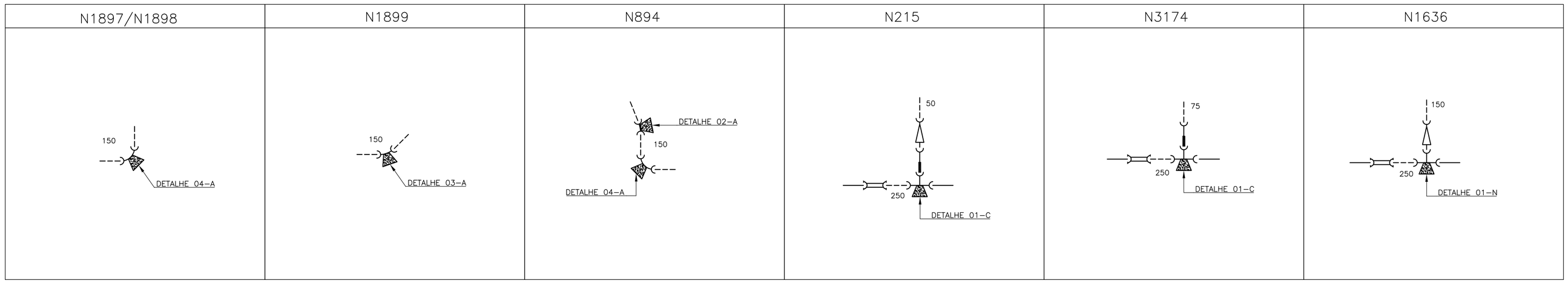

LOCAÇÃO DE BLOCO DE ANCORAGEM – DISTRITO PITOMÉTRICO 04

SEM ESCALA

ESTE DESENHO É PROPRIEDADE DA COMPANHIA ESPÍRITO SANTENSE DE SANEAMENTO – CESAN E NÃO PODE SER COPIADO SEM SUA AUTORIZAÇÃO.

NÚMEROS	TÍTULOS
PRINCIPAIS DESENHOS DE REFERÊNCIA	

Nº	LOCAL	DISCRIMINAÇÃO	DES.	DIV.	GER.	DATA
REVISÃO						

CANCELA E SUBSTITUI O DESENHO NÚMERO:

CANCELADO E SUBSTI–TUÍDO PELO DESENHO NÚMERO:

CENTRO DE DOCUMENTAÇÃO

RECEBIDO: / /

Nº DOC.: ASS.:

APROVAÇÃO CESAN:

ASS.: MATR.:

UNID.: DATA: / /

ESTA APROVAÇÃO NÃO ISENTA A CONTRATADA DE SUAS RESPONSABILIDADES LEGAIS.

EMITENTE: GANEM Engenharia Ltda

PROJETADO: ANA CLAUDIA JACOB	COORDENADOR: JULIO CESAR ALI GANEM
CREA: 6668/D REGIÃO: ES	CREA: 24918/D REGIÃO: MG
DESENHO: GUILHERME/ELISANA	Nº DES. PROJETISTA:
DATA: 13/04/09	

RESPONSÁVEL TÉCNICO: JULIO CESAR ALI GANEM

CREA: 24918/D REGIÃO: MG ART Nº: DATA:

EMISSÃO CESAN	DATAS
PROJETADO:	
CREA:	
DESENHADO:	
VERIFICADO:	
DIVISÃO: O–DSG ENGª LUCIANA CALLEGARI SPAWER	
GERÊNCIA: O–GES ENGª Mª DA GLÓRIA BYRRO AUBIN	

CESAN

MUNICÍPIO: VILA VELHA | DISTRITO: VILA VELHA | BAIRRO: VÁRIOS

NOME DO EMPREENDIMENTO: SISTEMA DE ABASTECIMENTO DE ÁGUA DA GRANDE VITÓRIA

TÍTULO: ANÁLISE OPERACIONAL DO SISTEMA
SETOR GAROTO
REDE DE DISTRIBUIÇÃO DE ÁGUA – PROJETO ESTRUTURAL
BLOCOS DE ANCORAGEM

ESCALA:	FOLHA:	Nº CESAN	REV:
SEM ESCALA	01 / 05	C–050–000–80–4–XX–0015	00